famatel CZ
PROFESSIONAL

Datenblatt

STECKDOSENKOMBINATION **v185_DE**

Steckdosenkombination

IP44

Bestellnr.
v185_DE
Stückzahl
■ 1 ⊞ -

technische Daten — LS- und FI-Schalter EATON

		Anbausteckdosen Famatel	LS- und FI-Schalter EATON
Nennstrom	**40 A**		
Nennspannung	**AC 230V / 400 V, 50 Hz**	**1x 32A/400V/5p**	**1x B32/3**
Netztyp	**TN-S**	**2x 16A/230V/3p (Schuko)**	**2x B16/1**
IP-Schutzart	**IP44**		
Zuleitungskabel	**Max. 5x16 mm²**		
Kurzschlussausschaltvermögen der Geräte	**10 kA (PL7; PF7)**		

Maße (Höhe x Breite x Tiefe)	245 x 215 x 155 mm
Anzahl der Module	9
Material (grauer/transparenter Teil)	ABS/Polycarbonat (halogenfrei), UV-beständig
Vorgeprägte Leitungseinführungen	ohne vorgeprägte Leitungseinführungen (glatte Wände) für Ausbohren vom Einführungsloch und Ansetzen von zuständigem Anbaustutzen (für Kabel 5x6 mm²; 4x10 mm²; 5x10 mm² --> M25; für Kabel 5x16 mm² --> M32)
Schutzart des Leergehäuses	IP65 / IK08
Maß- und Formbeständigkeit	-25°C / +85°C
Glühdrahtprüfung	650°C
PE/N-Reihenklemme	337 (6x 16mm² ; 6x 16mm²)
Angewandte Normen	EN 61439-1; EN 60439-3
Zubehör	Haltegriff 3917 - optionales Zubehör (käuflich zu erwerben)

Technische Zeichnung des Leergehäuses

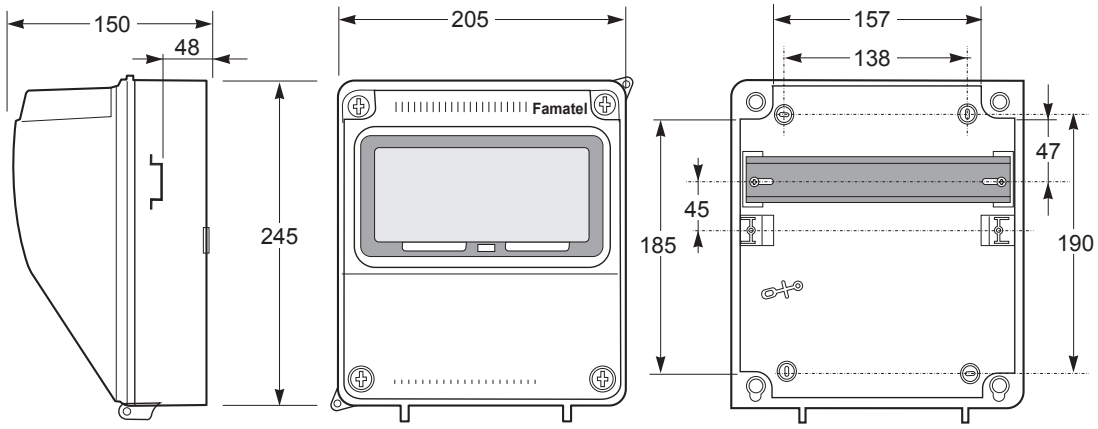

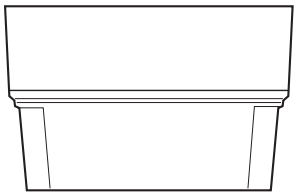

Famatel - CZ s.r.o.
Olomoucka 107
796 01 Prostejov
T. +420 739 201 336
F. +420 582 330 359
info@famatel.cz
www.famatel.cz
IČ 29025664
DIČ CZ29025664